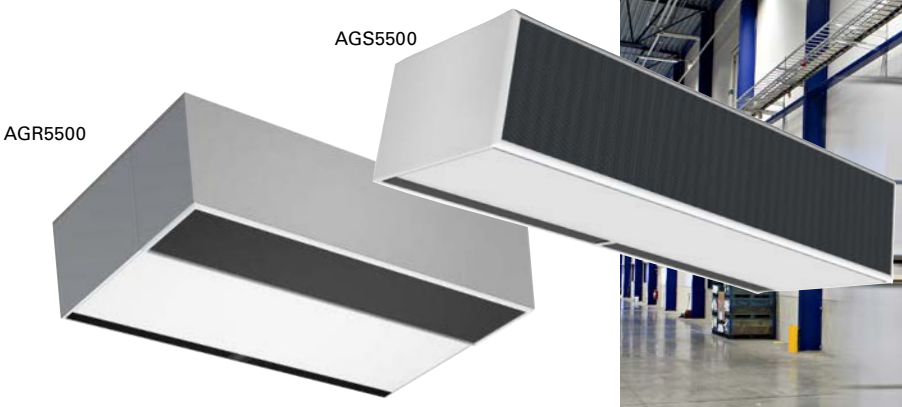

# AGS5500/AGR5500

## Воздушные завесы для больших проемов с интеллектуальной системой управления

### Рекомендуемая высота установки до 5,5 м*

Мощные воздушные завесы серии AGS/AGR предназначены для защиты входных групп крупных административных и торговых зданий, а также въездных ворот промышленных объектов. Завесы серии AGS5500 устанавливаются над проемом на требуемой высоте, а завесы серии AGR5500 монтируются в подвесной потолок.

- Следующие модели поставляются по специальному заказу:
  - с электронагревом
  - с альтернативным вариантом подключения подводящих трубопроводов
  - для вертикальной установки
- Сама решетка легко очищается от грязи и пыли с наружной стороны.
- Регулируемое направление воздушного потока в зависимости от условий эксплуатации.
- Коррозионно-стойкий корпус выполнен из оцинкованного стального листа с окраской порошковым напылением. Цвет: белый, RAL 9016, NCS S 0500-N. Цветовой код решетки: серый, RAL 7046.

THERMOZONE TECHNOLOGY

Параметры потока оптимизированы в соответствии с технологией Thermozone.

### Профиль скоростей воздушного потока

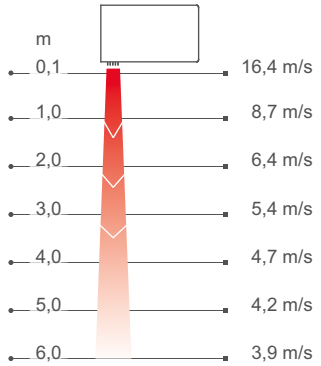


Измерения в соответствии с ISO 27327-1.
Среднее значение для контрольной группы приборов, m/s=м/сек.

### Управление

SIRe Базовая

SIRe Продвинутая

SIRe Профи

Эта завеса имеет элементы системы управления SIRe, которая может автоматически адаптировать работу завесы под условия каждого проема.
С учетом нужных для работы функций, можно выбрать любую из 3х версий системы управления SIRe: Базовая, Продвинутая или Профи. Оборудование с теплообменниками необходимо оснащать комплектами клапанов.
Более подробная информация и принадлежности в разделе "Приборы управления".
Система управления SIRe не входит в комплект поставки завесы.

*) Рекомендуемая высота установки зависит от типа дверей и конкретных условий для данного здания.

2017-05-08

## Открытая установка

### Без нагрева - AGS5500 A (IP24)

| Модель | Мощность [кВт] | Расход воздуха*1 [м³/ч] | Мощность звука*2 [дБ(А)] | Звуковое давление*3 [дБ(А)] | Напряжение двигатель [В] | Сила тока двигатель [А] | Длина [мм] | Вес [кг] |
|---|---|---|---|---|---|---|---|---|
| **AGS5515A** | 0 | 2500/5800 | 86 | 51/70 | 230В~ | 8,1 | 1515 | 114 |
| **AGS5520A** | 0 | 3750/8700 | 88 | 52/72 | 230В~ | 12,1 | 2010 | 149 |
| **AGS5525A** | 0 | 5000/11600 | 89 | 53/73 | 230В~ | 16,2 | 2520 | 189 |
| **AGS5530A** | 0 | 6250/14500 | 90 | 55/74 | 230В~ | 20,3 | 3030 | 229 |

### На горячей воде - AGS5500 WL, теплообменник для воды (≤80 °C) (IP24)

| Модель | Мощность*5 [кВт] | Расход воздуха*1 [м³/ч] | Δt*4,5 [°C] | Расход воды [л] | Мощность звука*2 [дБ(А)] | Звуковое давление*3 [дБ(А)] | Напряжение двигатель [В] | Сила тока двигатель [А] | Длина [мм] | Вес [кг] |
|---|---|---|---|---|---|---|---|---|---|---|
| **AGS5515WL** | 26 | 2500/5500 | 19/14 | 4,0 | 85 | 50/69 | 230В~ | 7,7 | 1515 | 131 |
| **AGS5520WL** | 45 | 3750/8250 | 22/16 | 8,1 | 86 | 51/70 | 230В~ | 11,6 | 2010 | 177 |
| **AGS5525WL** | 59 | 5000/11000 | 21/16 | 9,2 | 88 | 52/72 | 230В~ | 15,4 | 2520 | 222 |
| **AGS5530WL** | 71 | 6250/13750 | 20/15 | 11,0 | 89 | 54/73 | 230В~ | 19,3 | 3030 | 268 |

### На горячей воде - AGS5500 WH, теплообменник для воды (≥80 °C) (IP24)

| Модель | Мощность*6 [кВт] | Расход воздуха*1 [м³/ч] | Δt*4,6 [°C] | Расход воды [л] | Мощность звука*2 [дБ(А)] | Звуковое давление*3 [дБ(А)] | Напряжение двигатель [В] | Сила тока двигатель [А] | Длина [мм] | Вес [кг] |
|---|---|---|---|---|---|---|---|---|---|---|
| **AGS5515WH** | 41 | 2500/5500 | 30/22 | 3,8 | 85 | 50/69 | 230В~ | 7,7 | 1515 | 129 |
| **AGS5520WH** | 69 | 3750/8250 | 33/25 | 4,9 | 86 | 51/70 | 230В~ | 11,6 | 2010 | 169 |
| **AGS5525WH** | 90 | 5000/11000 | 33/24 | 6,4 | 88 | 52/72 | 230В~ | 15,4 | 2520 | 213 |
| **AGS5530WH** | 112 | 6250/13750 | 33/24 | 7,6 | 89 | 54/73 | 230В~ | 19,3 | 3030 | 258 |

## Скрытая установка

### Без нагрева - AGR5500 A (IP24)

| Модель | Мощность [кВт] | Расход воздуха*1 [м³/ч] | Мощность звука*2 [дБ(А)] | Звуковое давление*3 [дБ(А)] | Напряжение двигатель [В] | Сила тока двигатель [А] | Длина [мм] | Вес [кг] |
|---|---|---|---|---|---|---|---|---|
| **AGR5515A** | 0 | 2500/5800 | 86 | 51/70 | 230В~ | 8,1 | 1515 | 134 |
| **AGR5520A** | 0 | 3750/8700 | 88 | 52/72 | 230В~ | 12,1 | 2010 | 174 |
| **AGR5525A** | 0 | 5000/11600 | 89 | 53/73 | 230В~ | 16,2 | 2520 | 219 |
| **AGR5530A** | 0 | 6250/14500 | 90 | 55/74 | 230В~ | 20,3 | 3030 | 269 |

### На горячей воде - AGR5500 WL, теплообменник для воды (≤80 °C) (IP24)

| Модель | Мощность*5 [кВт] | Расход воздуха*1 [м³/ч] | Δt*4,5 [°C] | Расход воды [л] | Мощность звука*2 [дБ(А)] | Звуковое давление*3 [дБ(А)] | Напряжение двигатель [В] | Сила тока двигатель [А] | Длина [мм] | Вес [кг] |
|---|---|---|---|---|---|---|---|---|---|---|
| **AGR5515WL** | 26 | 2500/5500 | 19/14 | 4,0 | 85 | 50/69 | 230В~ | 7,7 | 1515 | 151 |
| **AGR5520WL** | 45 | 3750/8250 | 22/16 | 8,1 | 86 | 51/70 | 230В~ | 11,6 | 2010 | 208 |
| **AGR5525WL** | 59 | 5000/11000 | 21/16 | 9,2 | 88 | 52/72 | 230В~ | 15,4 | 2520 | 252 |
| **AGS5530WL** | 71 | 6250/13750 | 20/15 | 11,0 | 89 | 54/73 | 230В~ | 19,3 | 3030 | 308 |

### На горячей воде - AGR5500 WH, теплообменник для воды (≥80 °C) (IP24)

| Модель | Мощность*6 [кВт] | Расход воздуха*1 [м³/ч] | Δt*4,6 [°C] | Расход воды [л] | Мощность звука*2 [дБ(А)] | Звуковое давление*3 [дБ(А)] | Напряжение двигатель [В] | Сила тока двигатель [А] | Длина [мм] | Вес [кг] |
|---|---|---|---|---|---|---|---|---|---|---|
| **AGR5515WH** | 41 | 2500/5500 | 30/22 | 3,8 | 85 | 50/69 | 230В~ | 7,7 | 1515 | 149 |
| **AGR5520WH** | 69 | 3750/8250 | 33/25 | 4,9 | 86 | 51/70 | 230В~ | 11,6 | 2010 | 194 |
| **AGR5525WH** | 90 | 5000/11000 | 33/24 | 6,4 | 88 | 52/72 | 230В~ | 15,4 | 2520 | 243 |
| **AGR5530WH** | 112 | 6250/13750 | 33/24 | 7,6 | 89 | 54/73 | 230В~ | 19,3 | 3030 | 298 |

*1) При min/max скорости (всего 5 ступеней).
*2) Мощность звука ($L_{WA}$) измерена в соответствии с ISO 27327-2: 2014, Тип установки E.
*3) Звуковое давление ($L_{pA}$). Условия: Расстояние до прибора 5 метров. Фактор направленности 2. Эквивалентная площадь звукопоглощения 200 м².
При низком/высоком расходе воздуха.
*4) Δt = Увеличение температуры проходящего воздуха при полной выходной мощности и min/max расходе воздуха.
*5) Для температуры воды 60/40 °C, и воздуха на входе +18 °C.
*6) Для температуры воды 90/70 °C и воздуха на входе +18 °C.

# AGS5500/AGR5500

## Основные размеры AGS5500

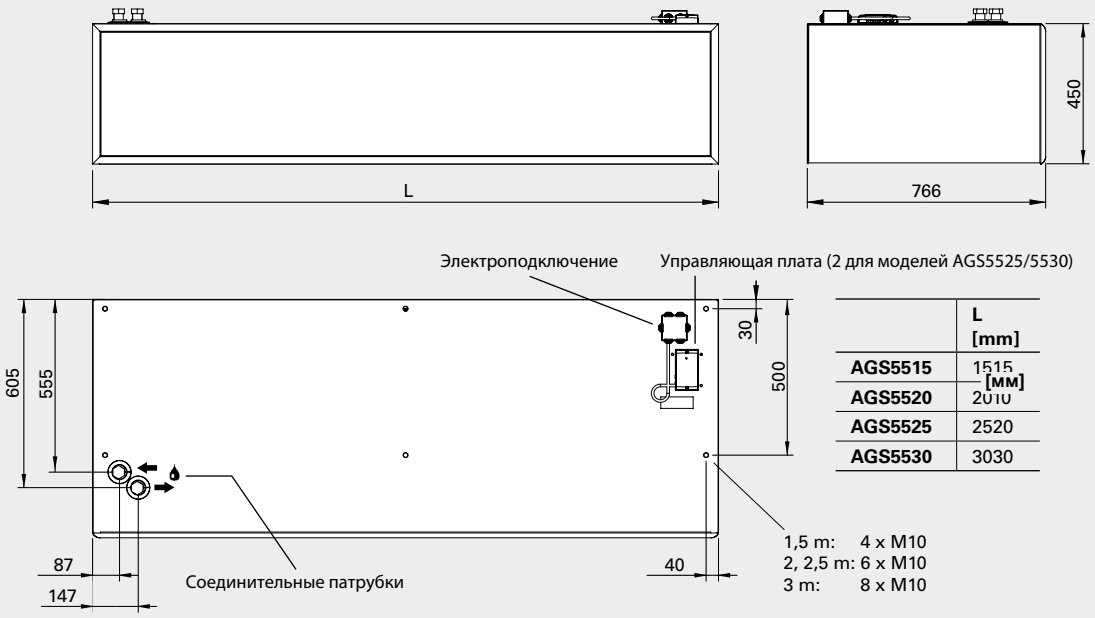


| | L [mm] |
|---|---|
| **AGS5515** | 1515 |
| **AGS5520** | 2010 |
| **AGS5525** | 2520 |
| **AGS5530** | 3030 |

[мм]

Размеры соединительных патрубков

| | WL | WH |
|---|---|---|
| **AGS5515** | DN25 (1") | DN20 (3/4") |
| **AGS5520** | DN32 (1 1/4") | DN25 (1") |
| **AGS5525** | DN32 (1 1/4") | DN32 (1 1/4") |
| **AGS5530** | DN40 (1 1/2") | DN32 (1 1/4") |

CE

## Основные размеры AGR5500

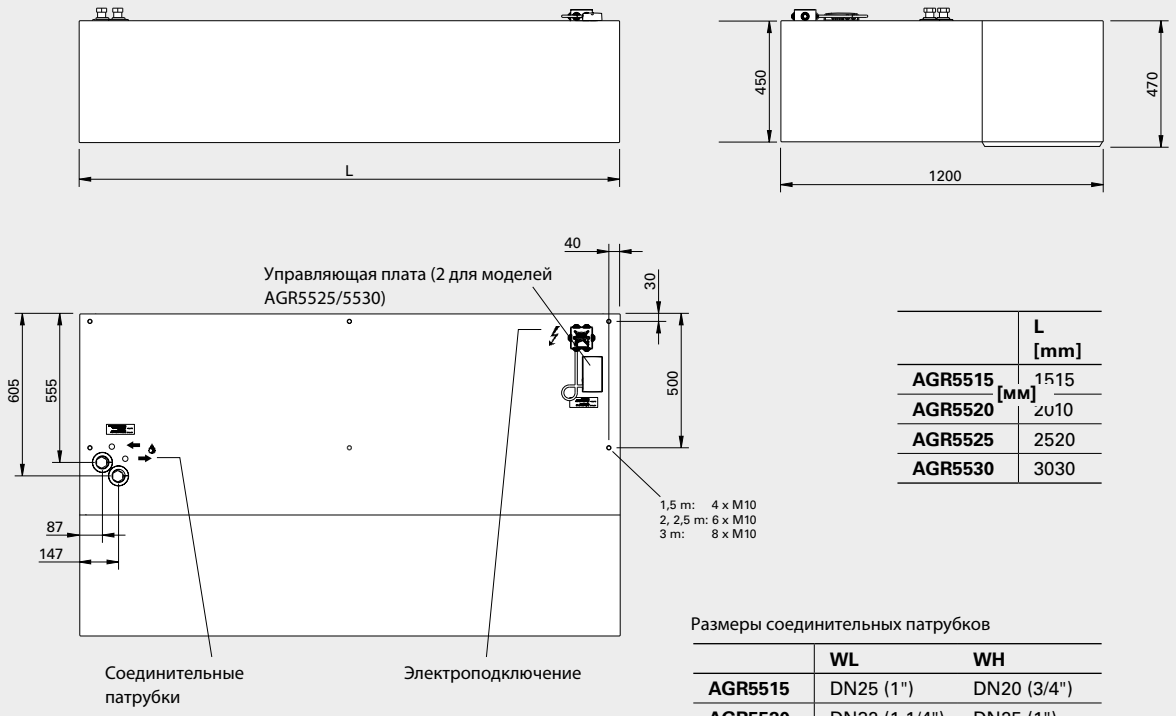


| | L [mm] |
|---|---|
| **AGR5515** | 1515 |
| **AGR5520** | 2010 |
| **AGR5525** | 2520 |
| **AGR5530** | 3030 |

[мм]

Размеры соединительных патрубков

| | WL | WH |
|---|---|---|
| **AGR5515** | DN25 (1") | DN20 (3/4") |
| **AGR5520** | DN32 (1 1/4") | DN25 (1") |
| **AGR5525** | DN32 (1 1/4") | DN32 (1 1/4") |
| **AGR5530** | DN40 (1 1/2") | DN32 (1 1/4") |

CE

## Принадлежности

GWB640

GP1010

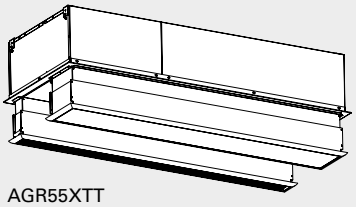

AGR55XTT

### GWB640, скоба для навески на стену
Скобы для горизонтальной навески завесы на стене. Две скобы для завес длиной 1 и 1.5 метра, три - для завес длиной 2 и 2.5 метра и четыре - длиной 3 метра.

### GP1010, стержень с резьбой
Стержень с резьбой для подвески с потолка. Длина 1 м. М10. Для моделей длиной 1 и 1,5м необходимо 4, для моделей длиной 2 и 2,5м – 6 и для 3-х метровых моделей - 8 стержней.

### AGR55XTT, воздуховоды
Используются, когда требуется, чтобы были видны только решетки забора/выдува воздуха.

| Модель | Описание | Длина |
|---|---|---|
| **GWB640** | Скоба для навески на стену | 640 мм |
| **GP1010** | Стержень с резьбой | 1 м |
| **AGR55XTT15** | Воздуховоды для AGR5515 | 133-200 мм |
| **AGR55XTT20** | Воздуховоды для AGR5520 | 133-200 мм |
| **AGR55XTT25** | Воздуховоды для AGR5525 | 133-200 мм |
| **AGR55XTT30** | Воздуховоды для AGR5530 | 133-200 мм |

Монтаж, электроподключение, электросхемы и другая техническая информация более подробно приведены в Инструкции по монтажу и эксплуатации.